SCHEMA FORATURA A - A
HOLES PATTERN A - A

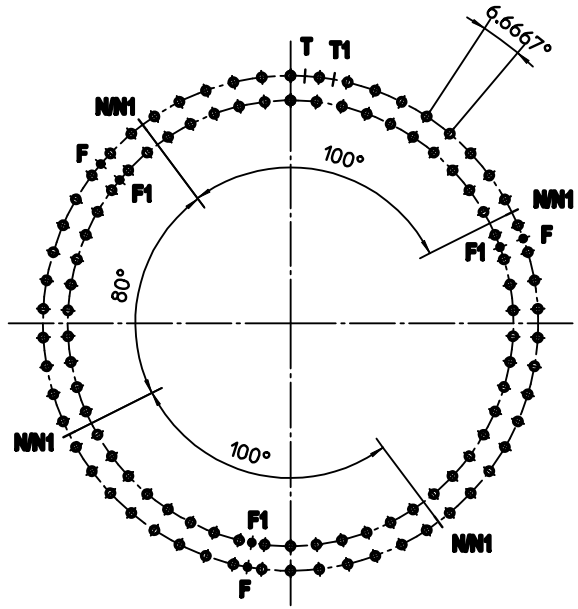

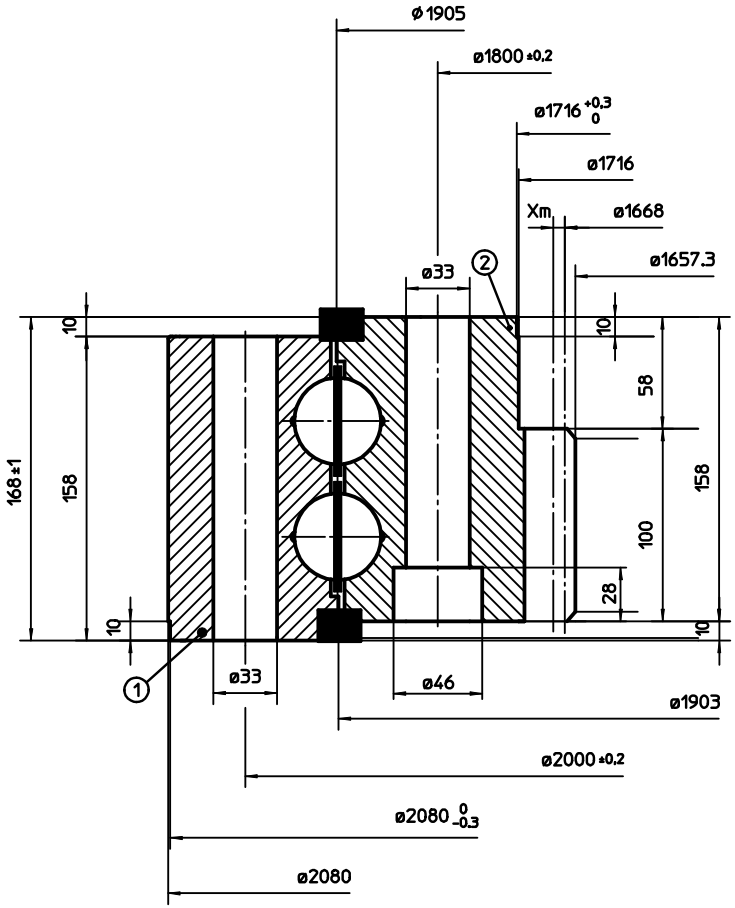

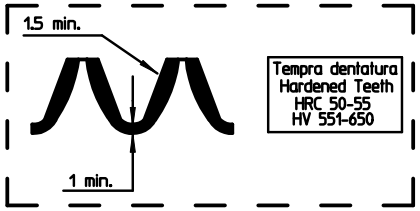

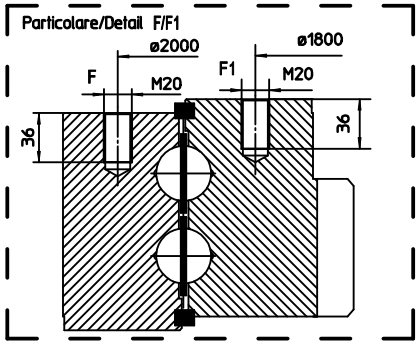

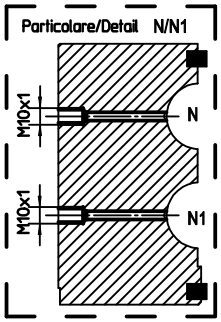

- DENTATURA - GEAR -		
Modulo - Module	m	12
Numero denti - Nr of teeth	Z	139
Angolo pressione - Pressure angle	α	20°
Correzione - Addendum modification	xm	6
Diametro Primitivo - Pitch diameter	Dp	1680
Troncatura - Truncation	Km	0.65
Misura cordale / Measurement on teeth	1656.98 +0.6 0	ø Cilindri Pins 19
Forza periferica sul dente	Normale - Normal	kN
Tangential tooth load	Massimo - Maximum	kN

Fori fissaggio Interno-inner	2	54	Equidistanti
Mounting holes Esterno-outer	1	54	Equally spaced

N/N1 Fori ingrassaggio-Grease holes n°4+4 M10x1

T/T1 :Posizione tappo e/o raccordo di tempra
:Position of loading plug and/or hardness gap

Materiale - Material	e/and	Stato del materiale Material treatment
UNI EN 10083-1/2 09.98		

1	42CrMo4	Bonificato Quenched&tempered	2	42CrMo4	Bonificato Quenched&tempered

Codice-Code
VI208B02

CUSCINETTO SLEW RING
CB-I-2080-B-3-02

LA LEONESSA
Carpenedolo
(Brescia) ITALY
Tel. 0309965435
Fax 0309965629
www.laleonessa.it

Quote senza tolleranza / Dimension without tolerance	Misure in Dimensions in	Data - Date	Peso - Weight	
UNI EN 22768-1 m	mm	18/11/10	~1350Kg.	Rev. 0
	Disegnatore - Draftsman	Sviluppo - Project Engineering	Visto - Approved	Scala - Scale
	Nodari M.	Lazzaroni A.	Lazzaroni A.	1:1

Le informazioni riportate su questo questo documento sono RISERVATE e di esclusiva proprietà di LA LEONESSA S.p.a.Salvo espresso consenso scritto di LA LEONESSA S.p.a.,il possesso delle Informazioni Riservate non attribuisce alcun diritto di sfruttamento commerciale, e comporta il dovere di non divulgare tali Informazioni a terzi, di conservarle con adeguate misure di sicurezza e di restituire tutte le Informazioni Riservate e le copie fisiche delle stesse a seguito di semplice richiesta di LA LEONESSA S.p.a. In caso di violazione dell'obbligo di riservatezza qui disposto, LA LEONESSA S.p.a. si riserva il diritto di chiedere il risarcimento di tutti i danni, diretti ed indiretti, patiti a causa di siffatta violazione.

The information contained in this document is CONFIDENTIAL and the sole property of LA LEONESSA S.p.a., the possession of the Confidential Information does not assign any right to commercial exploitation and does not allow the disclosure of such Confidential Information to third parties. The recipient must keep such Information using appropriate security methods and must return any Confidential Information as well as any copy to LA LEONESSA S.p.a. upon request. In case of breach of the confidentially obligations here provided, LA LEONESSA S.p.a. reserves the right to seek compensation for any damage, whether direct or indirect, suffered, as a consequence of such breach.